Կտրվածք 1-1

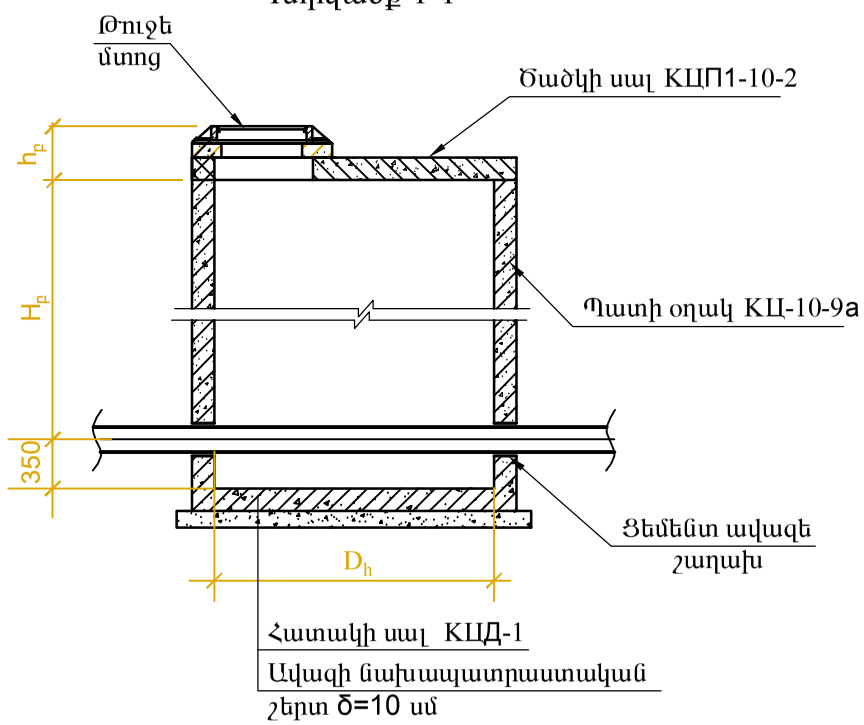

Ջրամատակարարման հորի հատակագիծ

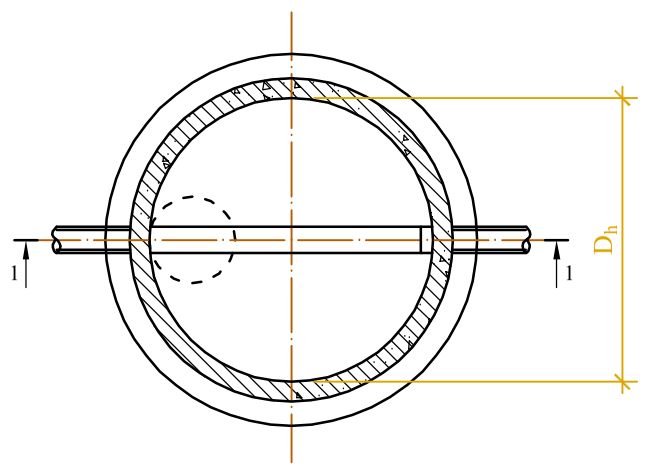

Կոյուղու հորի կտրվածք

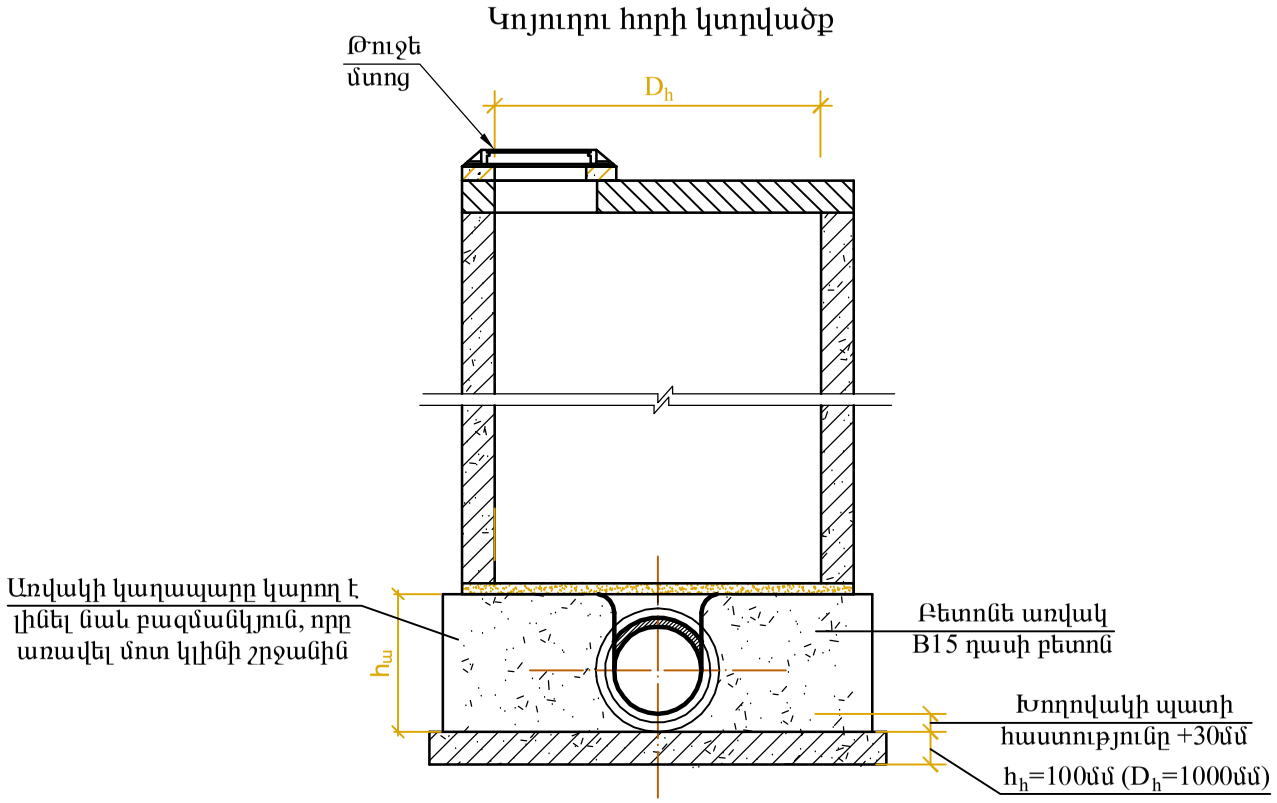

Աղյուսակում բերված է մեկ հորի շինարարական ծավալները, ընդամենը 1 հոր

Ջրավազանի դատրկման խողովակաշարի վրա ջրամատակարարման հորի աշխատանքների ծավալներ

N	Տարրերի անվանումը	Չափմ. միավ	Քանակ D=1.0մ, H=1.0մ	Ծանոթ.
1	Հատակի ե/բ սալ КЦД-10, 80կգ/մ³ ամրանի ծախսով	հատ/մ³	1/0.18	B15,F150,W6
2	Պատի օղակ КЦ-10-9а, 63.91կգ/մ³ ամրանի ծախսով	հատ/մ³	1/0.23	B15,F150,W6
3	Ծածկի սալ КЦП1-10-2, 132կգ/ մ³ ամրանի ծախսով	հատ/մ³	1/0.10	B15,F150,W6
4	Ցեմենտ-ավազե շաղախ δ=20 մմ	մ³	0.02	B15,F150,W6
5	Բետոնից գոտեկապ	մ³	0.02	B15,F150,W6
6	Ցեմենտ-ավազե շաղախ ձյութապատված խծուծով (2.2 մ)	միացում / մ³	2/0.2	
7	Ավազե նախապատրաստական շերտ δ=10սմ	մ³	0.18	
8	Հորի արտաքին մակերեսի ջրամեկուսացում բիտումային մածիկով	մ²	3.2	
9	Թուջե մտոց, ծանր (Т) G=100կգ	հատ/կգ	1/100	

Աղյուսակում բերված է մեկ հորի շինարարական ծավալները, ընդամենը 4 հոր

Առկա կոյուղու շրջանցման գծի վրա նախագծվող հորերի աշխատանքների ծավալներ

N	Տարրերի անվանումը	Չափմ. միավ	Քանակ D=1.0մ, H=1.0մ	Ծանոթ.
1	Հատակի ե/բ սալ КЦД-10, 80կգ/մ³ ամրանի ծախսով	հատ/մ³	1/0.18	B15,F150,W6
2	Պատի օղակ КЦ-10-9а, 63.91կգ/մ³ ամրանի ծախսով	հատ/մ³	1/0.23	B15,F150,W6
3	Ծածկի սալ КЦП1-10-2, 132կգ/ մ³ ամրանի ծախսով	հատ/մ³	1/0.10	B15,F150,W6
4	Բետոնե առվակ	մ³	0.29	
5	Ցեմենտ-ավազե շաղախ δ=20 մմ	մ³	0.02	B15,F150,W6
6	Բետոնից գոտեկապ	մ³	0.02	B15,F150,W6
7	Ցեմենտ-ավազե շաղախ ձյութապատված խծուծով (2.2 մ)	միացում / մ³	1/0.2	
8	Ավազե նախապատրաստական շերտ δ=10սմ	մ³	0.18	
9	Հորի արտաքին մակերեսի ջրամեկուսացում բիտումային մածիկով	մ²	3.2	
10	Թուջե մտոց, ծանր (Т) G=100կգ	հատ/կգ	1/100	
11	Բետոն գոյություն ունեցող հորի մեջ խողովակը փակելու համար	մ³	0.2	B12.5, F150, W6

ՏՆՕՐԵՆ	Հ.ՔԵԼԵՋՅԱՆ		ԳԱՅԻ ՊՈՂՈՏԱՅԻ ԵՎ «ՋՐԱՇԽԱՐՀ»-Ի ՀԱՐԵՎԱՆՈՒԹՅԱՄԲ ՏՂԵՂԱԿԱՅՎԱԾ ԱՅԳՈՒ ՎԵՐԱԿԱՆԳՆՄԱՆ ԵՎ ԲԱՐԵԿԱՐԳՄԱՆ ՆԱԽԱԳԻԾ		ՋՋ	
Ն.Գ.ՃԱՐՏԱՐԱՊԵՏ	Գ.ԲԱԲԱՋԱՆՅԱՆ				ՓՈՒԼ	ԹԵՐԹ	ԹԵՐԹԵՐ
ԳԼԽ.ՄԱՄՆԱԳԵՏ	Մ. ԿԱՉՅԱՆՑ				ԱՆ	4	8
			ՇԱՏՐՎԱՆԵՐԻ ՄԱՍ		«ԵՃՇՊՀ»	
			Ջրամատակարարման և կոյուղու հորեր			